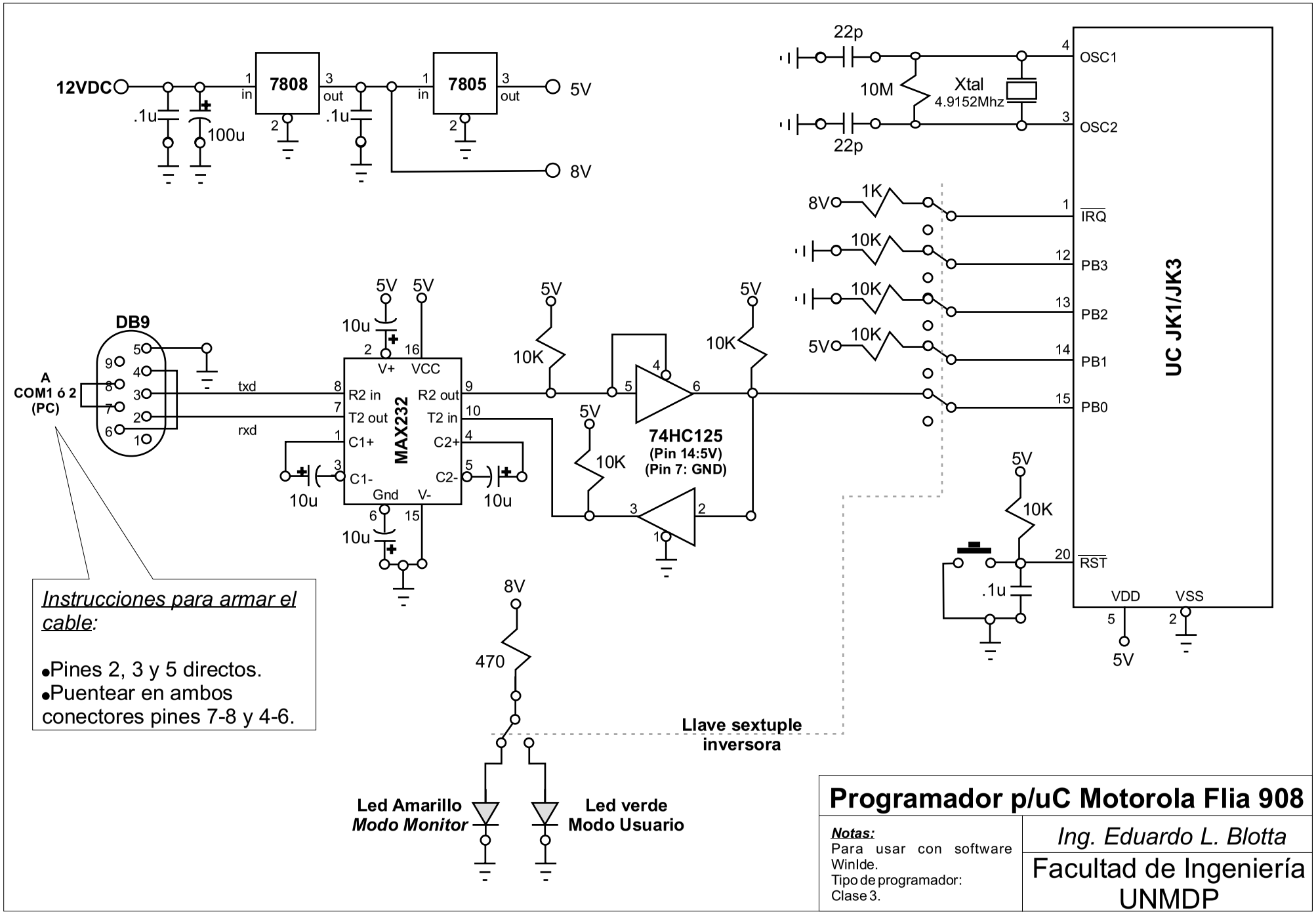

Instrucciones para armar el cable:

- Pines 2, 3 y 5 directos.
- Puentear en ambos conectores pines 7-8 y 4-6.

Programador p/uC Motorola Flia 908

Notas:
Para usar con software WinIde.
Tipo de programador: Clase 3.

Ing. Eduardo L. Blotta

Facultad de Ingeniería
UNMDP